Vis de serrage à excentrique

23270.0306

Description produit

Les vis excentriques ont une force de serrage élevée pour une hauteur de serrage réduite. Le corps en laiton garantit un serrage doux mais sûr.

Matières

Vis à excentrique
- inox

Corps
- inox

Plus d'informations

Notes

The head of the eccentric screw can slightly protrude from the body (h1).

Plan

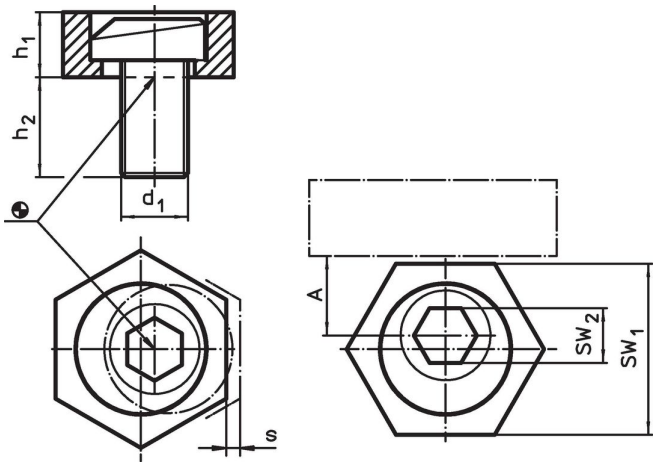

Informations détaillées

Dimensions				A	SW		Force de serrage max.	Couple de serrage max.		Référence article
d_1	h_1	h_2	s		SW_1	SW_2				
[mm]				[mm]	[mm]		[kN]	[Nm]	[g]	
inox										
M6	4,8	11,2	1	7,8	15,86	4	3,4	10	10	23270.0306

Exemple d'application

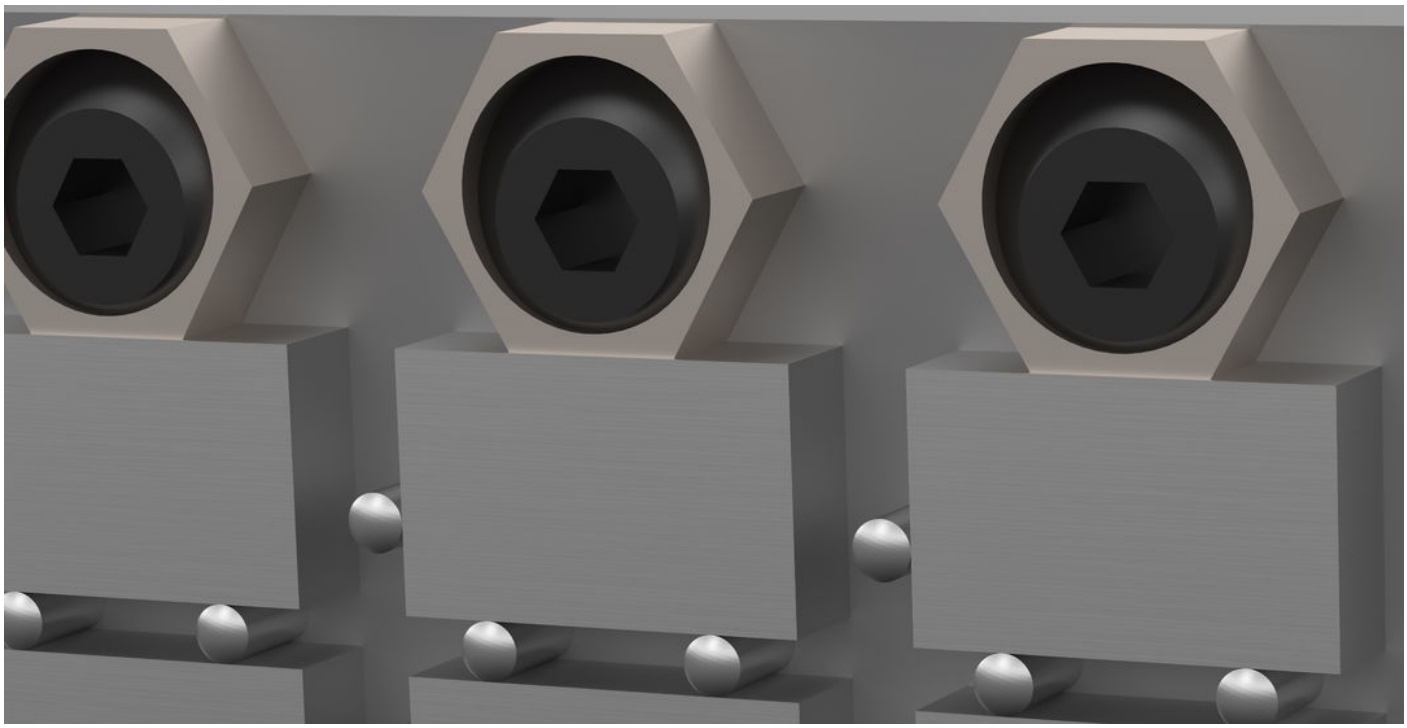

Conformité

Conforme à la directive RoHS
Conforme à la directive 2011/65/CE et à la directive 2015/863.

Ne contient pas de substances SVHC
Pas de substances SVHC avec une teneur supérieure à 0,1% m/m – Liste SVHC [REACH] au 23.01.2024.

Ne contient pas de substances de la Proposition 65
Aucune des substances de la Proposition 65 présente.
https://www.P65Warnings.ca.gov/

Ne contient pas de minerais de la guerre
Ce produit ne contient pas de substances classées comme "minerais de la guerre" telles que le tantale, l'étain, l'or ou le wolfram provenant de République démocratique du Congo ou de pays frontaliers.